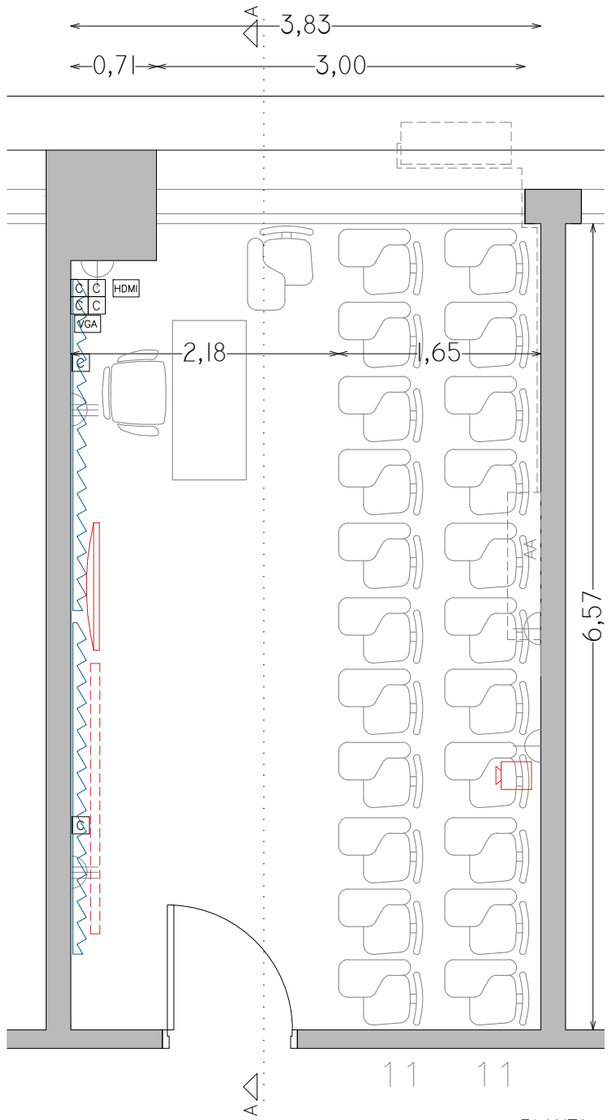

PLANTA

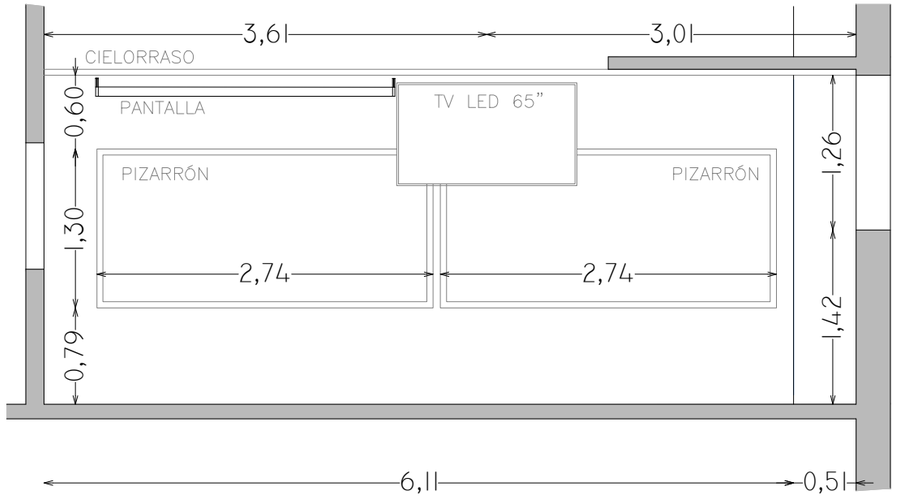

CORTE A–A

√	PROYECTOR
√	PANTALLA RETRACTIL
√	PC
√	CONECTOR VGA
√	CONECTOR HDMI
√	TV LED
–	AUDIO
√	AIRE ACONDICIONADO
–	EXTRACTOR DE AIRE
–	ILUMINACIÓN SECTORIZADA

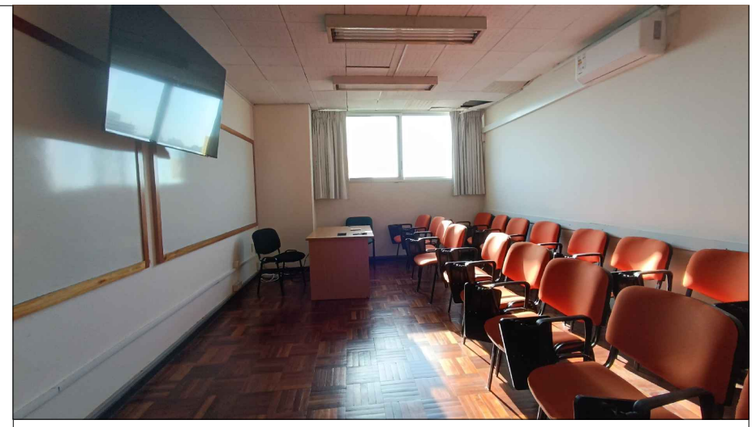

REFERENCIAS

	PANTALLA RETRÁCTIL		LUGAR ACCESIBLE
	TV LED		
	PIZARRÓN DE CÁRMICA		PROYECTOR
	PIZARRÓN DE TIZA	C	PUESTA DE RED
	TOMACORRIENTES (1, 2, 3 o 4 módulos)	VGA	CONECTOR VGA
AA	AIRE ACONDICIONADO	HDMI	CONECTOR HDMI
(P)/(M)	PARLANTES/MICRÓFONO		CÁMARA DE VIDEO

SALÓN 722 - NARANJA - POSGRADOS

CANTIDAD DE SILLAS:	23
TIPO DE SILLAS:	individuales con base de 4 patas, estructura tubular metálica negra, con pupitre rebatible
COLOR:	20 con asiento y respaldo naranja y 3 verdes
PROYECTOR:	marca: Hitachi
PANTALLA:	220cmx180cm
TV LED:	65" marca Xion
SONIDO Y VIDEO:	conector VGA + conector HDMI 1 computador personal (PC) fijo sin monitor
PIZARRÓN:	cármica blanco 130cm. x 270cm.
	cármica blanco 130cm. x 270cm.
AIRE ACONDICIONADO:	marca: AIRWAY/18000btu/SPLIT DE PARED
CORTINAS:	blackout blancas

REVISION	DESCRIPCION	FECHA
3		
2		
1		
0	VERSION INICIAL	

UNIVERSIDAD DE LA REPUBLICA
DIRECCION GRAL. DE ARQUITECTURA
DIRECTOR (I): ARQ. HORACIO FLORA
PROYECTO: ARQ. MARIO BAEZ
DIBUJANTE: ARQ. MARCIA CABRERA

SERVICIO: FACULTAD DE INGENIERÍA
UBICACION: HERRERA Y REISSIG 565
DESCRIPCION: CUERPO CENTRAL PISO 7 - SALÓN 722
FECHA: FEBRERAO 2026
ESCALA: 1/50
CÓDIGO: -

LAM. N°: 722